Amplificateur casques analogique

Analog headphones amplifier

AMC 625

L'**AMC625** est un boîtier amplificateur pour six casques, avec possibilité de déporter les commandes de volume. Un synoptique original permet une configuration variable accessible en face avant pour les 6 cellules. Pour chaque amplificateur, possibilité de choisir la modulation de la cellule immédiatement à gauche, ou la modulation de l'entrée propre de chaque cellule (configuration possible: 1 vers 6, 2x1 vers 3, 3x1 vers 2...)

L'**AMC625** est doté, sur tous les casques, de VCA permettant la commande de volume soit sur le panneau avant, soit en déport à distance. Le déport peut s'effectuer soit sur le casque 1 uniquement, soit sur les casques 2 à 6, soit sur l'ensemble des casques.

L'**AMC625** possède deux entrées d'ordres distincts, l'ordre 1 est prévu pour le casque 1, l'ordre 2 pour les casques de 2 à 6, déclenchement par présence de modulation

L'**AMC625** possède un dispositif permettant de limiter, sur seize niveaux, la puissance maximum pour les casques. Ce dispositif sera très apprécié en médiathèque, pour éviter aux visiteurs les expositions à de trop grandes pressions acoustiques.

Les entrées de modulation et ordre sont en standard RJ45. Un canal stéréo et symétrique sur une RJ45. Ce standard de câblage est de plus en plus répandu, et permet d'utiliser du câble réseau classique.

Un boîtier de commande VCA et de sortie casque est disponible sous la référence AMC616. Il est prévu pour faciliter le câblage avec l'ampli casque AMC625.

AMC625 *contains six headphones amplifiers, offering a remote volume control possibility. A specific design allows a particular configuration of each cell. Possibility to choose the same signal as the left cell, or the input signal of the particular cell (1 to 6, two times 2 to 1, three times 1 to 2...*

All the headphones of the ***AMC625*** *are equipped with VCA allowing to control the volume either via the front panel switching, or via a remote control. The external control can be applied either on only headphones1, or on headphones 2 to 6, or all headphones.*

AMC625 *comprises 2 distinct talkback inputs. The talkback1 is routed to the headphones1, the talkback 2 is routed to the headphones 2 to 6, via the presence modulation start.*

AMC625 *comprises a device allowing to limit, on sixteen levels, the maximum volume level on headphones. This device will be very appreciate in media library, to avoid too much acoustic pressure for guests.*

Signal and talkback inputs use standard RJ45. A RJ45 stereo channel is balanced. This way of wiring becomes more and more common, and allows use of network wire.

A unit of VCA remote control and headphones output is available under AMC616 reference. It is used to make the cabling easier with the ampli headphones, AMC625.

AMC 616

UTILISATIONS / USES

- ⇨ Distribution de casques en studio Broadcast et audiovisuel.
- ⇨ Partout où une commande de gain à distance est souhaitée.
- ⇨ Gestion complète de deux modulations casques différentes et d'ordres distincts.

- ⇨ *Headphones dispatching in audio and video environment.*
- ⇨ *Everywhere a gain remote control is needed.*
- ⇨ *Complete managing of two headphone modulations and from distinct talkback.*

SYNOPTIQUE / BLOCK DIAGRAM

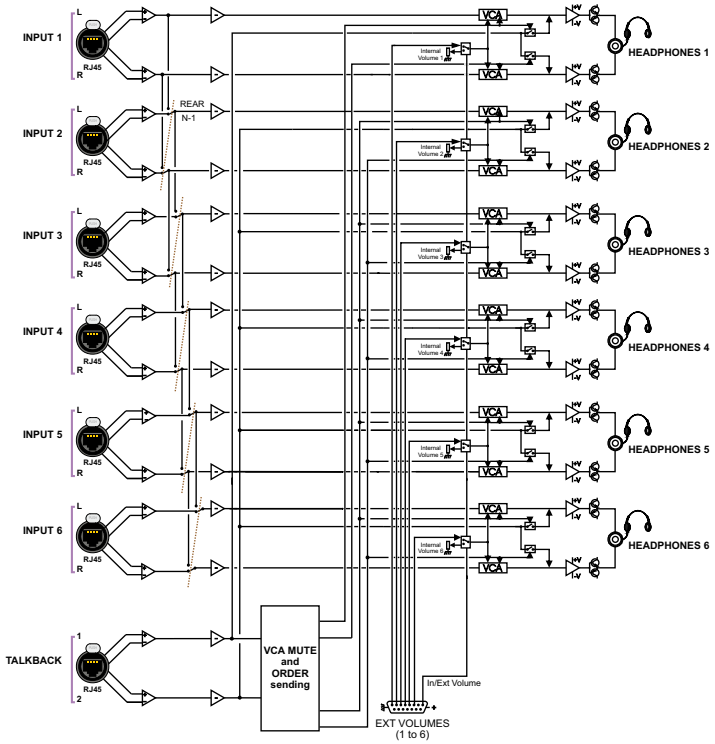

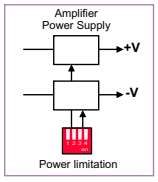

SPECIFICATIONS

- - AMC 625 - -

IN	6 dBU Max level: 26dBu
Talk back :	-6 dBu to +24 dBu
Dist	< 0,03 % at 1 KHz +17 dBu Phones OUT
B.P	50 Hz to 20 KHz (-1 dB)
SNR	98 dB(A) (+17 dBu Phones OUT)
Diaph	80 dB at 1Khz
	230 Volts 50 / 60 Hz
P	14 W
	483 x 44 x 230 mm
	1U - 19"
	4,2 Kg
	6 kg

- - AMC 616 - -

	48 x 140 x 70 mm
	0,5 Kg

Monitorings / Amplificateurs casque

Monitorings / Headphone amplifiers