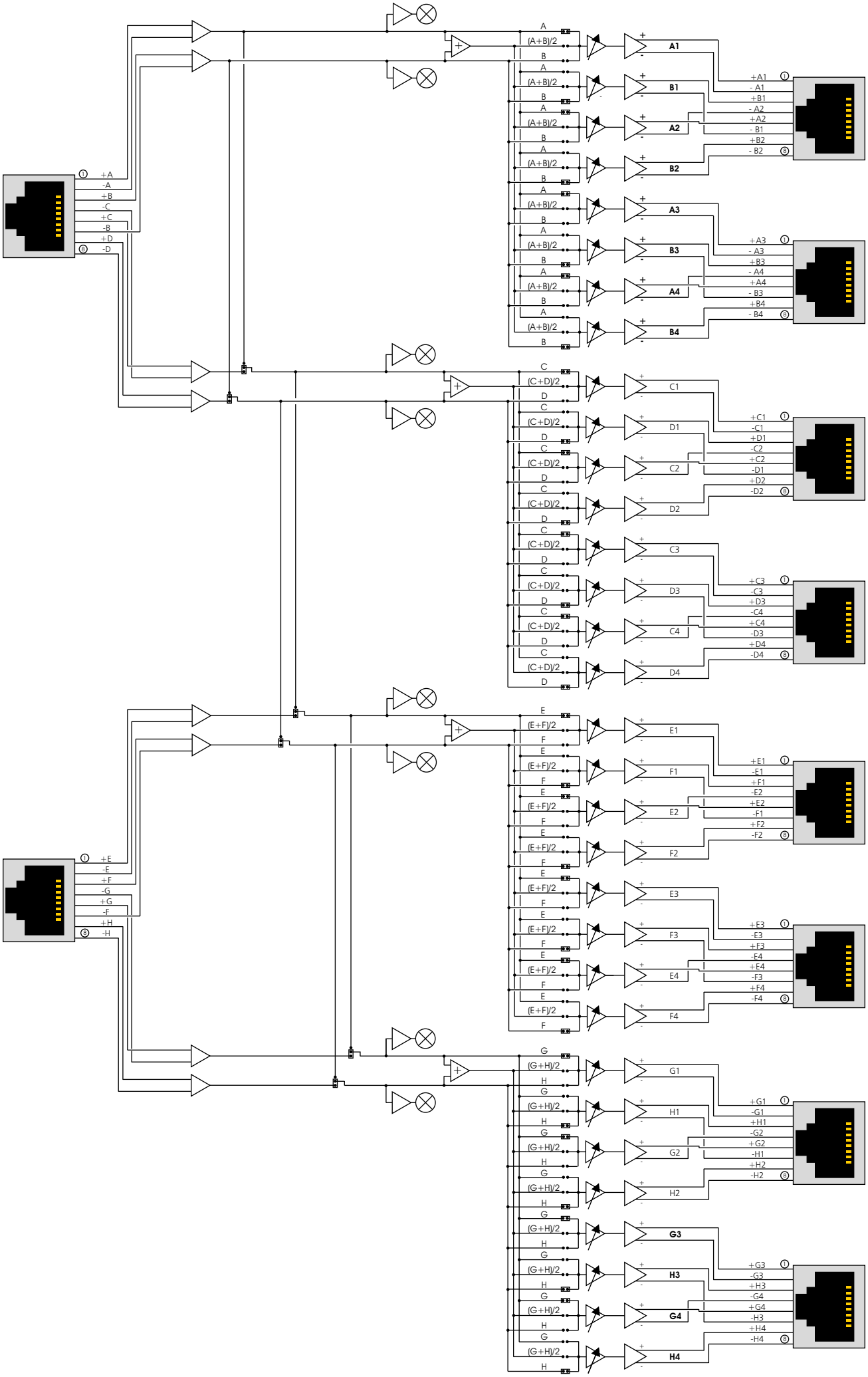
+A
-A
+B
-C
+C
-B
+D
-D
(A+B)/2
A1
B1
A2
B2
A3
B3
A4
B4
+A1
- A1
+B1
- A2
+A2
- B1
+B2
- B2
+A3
- A3
+B3
- A4
+A4
- B3
+B4
- B4
(C+D)/2
C1
D1
C2
D2
C3
D3
C4
D4
+C1
-C1
+D1
-C2
+C2
-D1
+D2
-D2
+C3
-C3
+D3
-C4
+C4
-D3
+D4
-D4
+E
-E
+F
-G
+G
-F
+H
-H
(E+F)/2
E1
F1
E2
F2
E3
F3
E4
F4
+E1
-E1
+F1
-E2
+E2
-F1
+F2
-F2
+E3
-E3
+F3
-E4
+E4
-F3
+F4
-F4
(G+H)/2
G1
H1
G2
H2
G3
H3
G4
H4
+G1
-G1
+H1
-G2
+G2
-H1
+H2
-H2
+G3
-G3
+H3
-G4
+G4
-H3
+H4
-H4