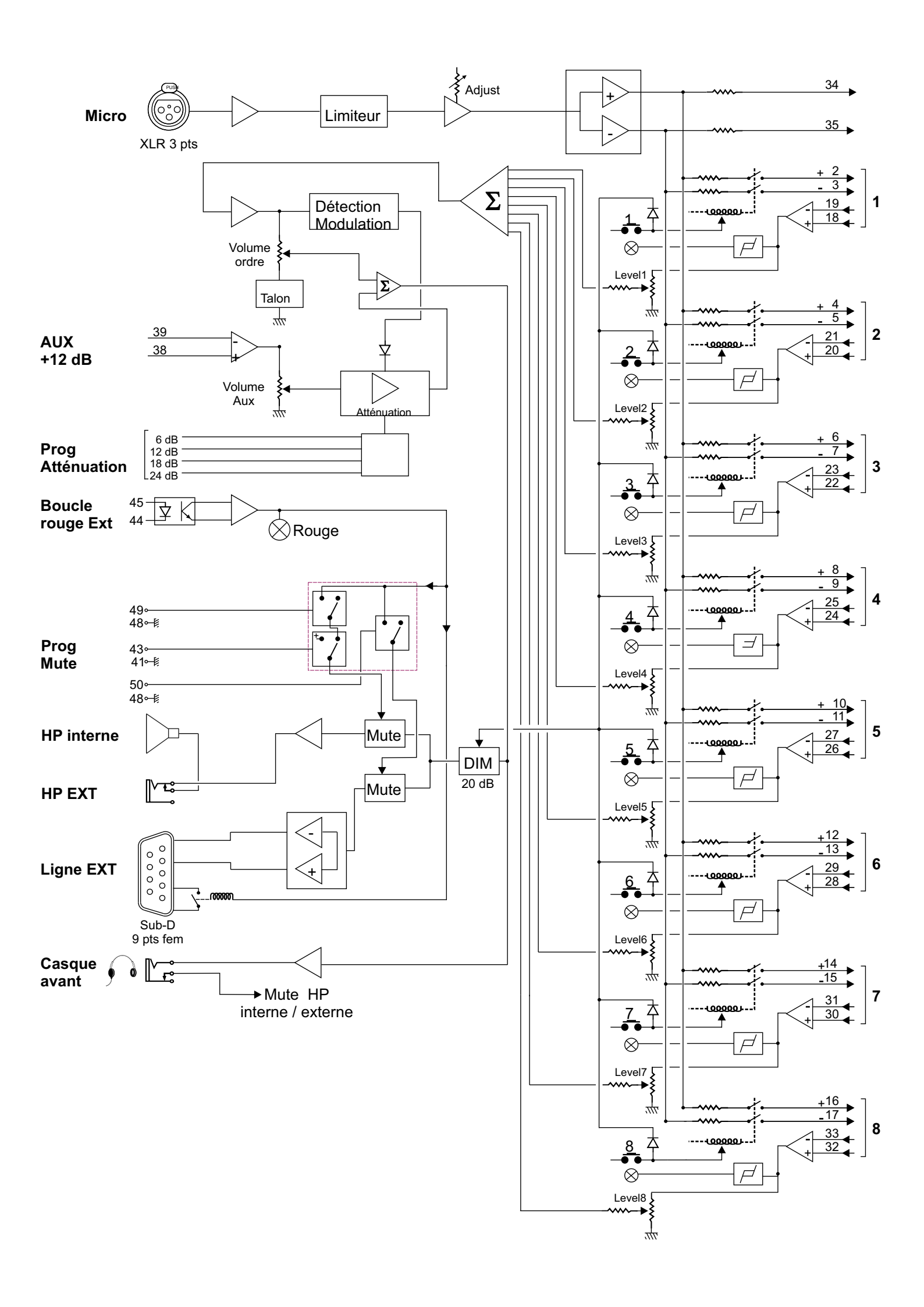
Micro
XLR 3 pts
Limiteur
Adjust
34
35
Détection Modulation
Volume ordre
Talon
AUX +12 dB
39
38
Volume Aux
Atténuation
Prog Atténuation
6 dB
12 dB
18 dB
24 dB
Boucle rouge Ext
45
44
Rouge
Prog Mute
49
48
43
41
50
48
HP interne
HP EXT
Mute
Mute
DIM
20 dB
Ligne EXT
Sub-D
9 pts fem
Casque avant
Mute HP interne / externe
Level1
Level2
Level3
Level4
Level5
Level6
Level7
Level8
1
2
3
4
5
6
7
8